BOLOGNA

BOL3112: 3A,3I,3C,3S,3F,3G,3K,3E,3L,3J
BOL3212: W4,3M,W6,W7
BOL3312: 3D,W8
BOL3412: W2,W3
BOL3512: W1,W9,3B

60 min.

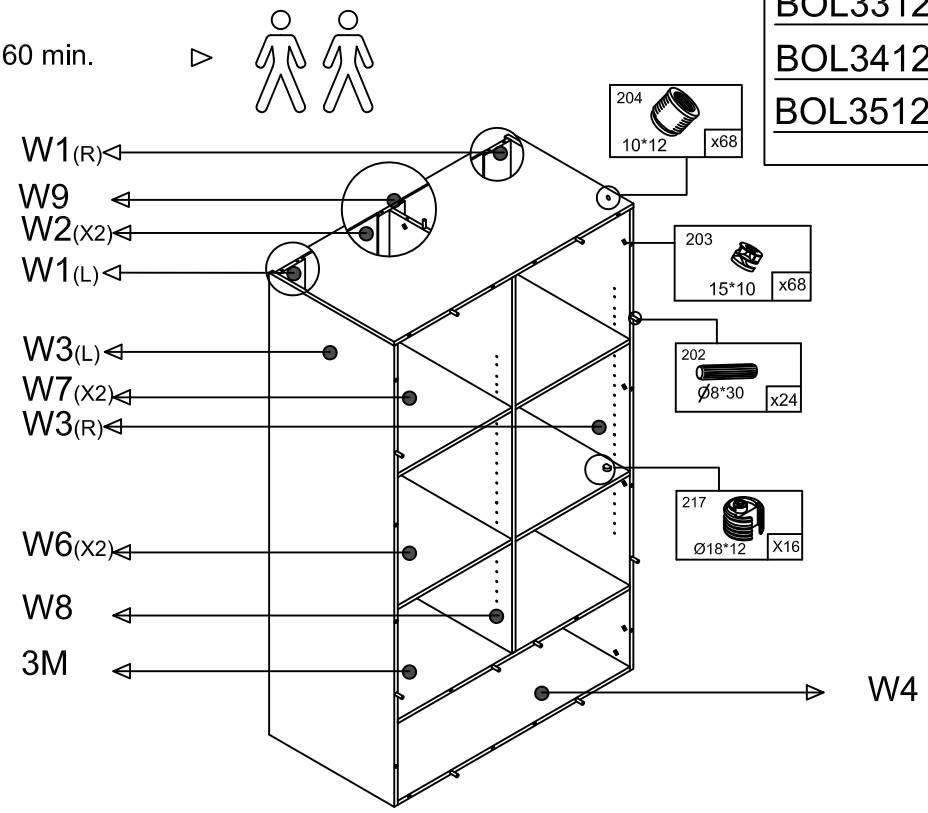

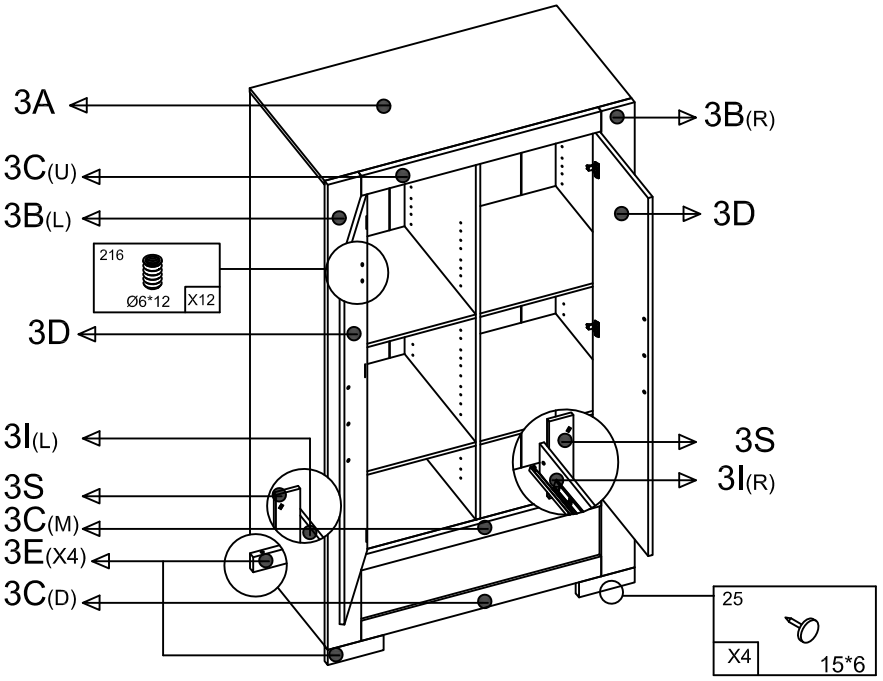

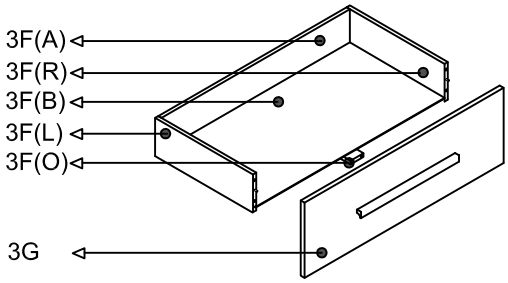

3K

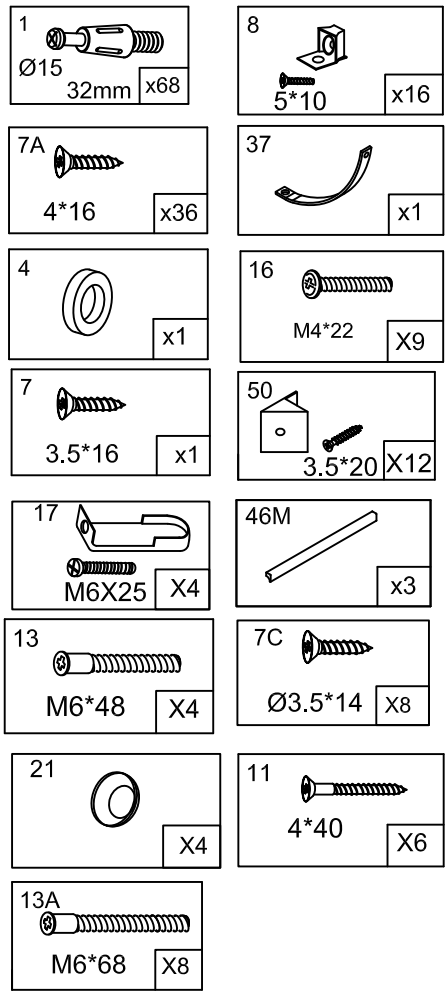

3L

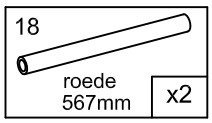

3J

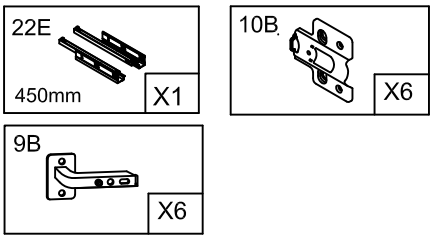

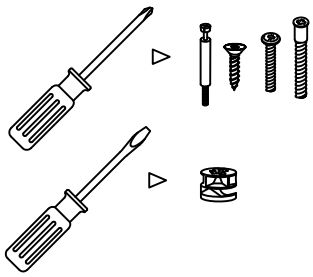

interbaby®
ROYAL CLASS BABY FURNITURE

1
Ø15
32mm x4

W1(R)
W3(R)

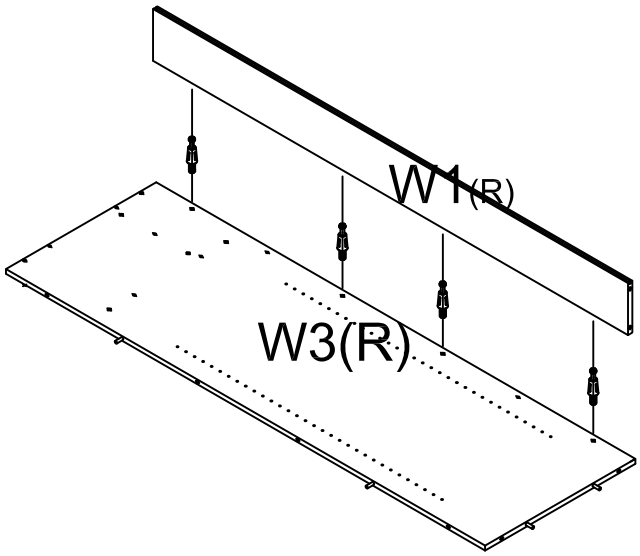

1

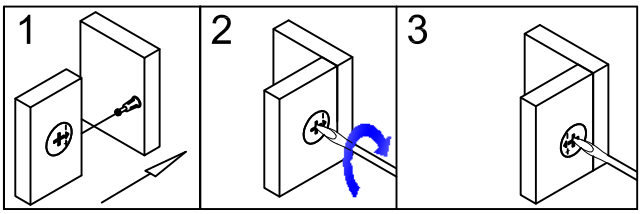

1
Ø15
32mm x4

W4
3M

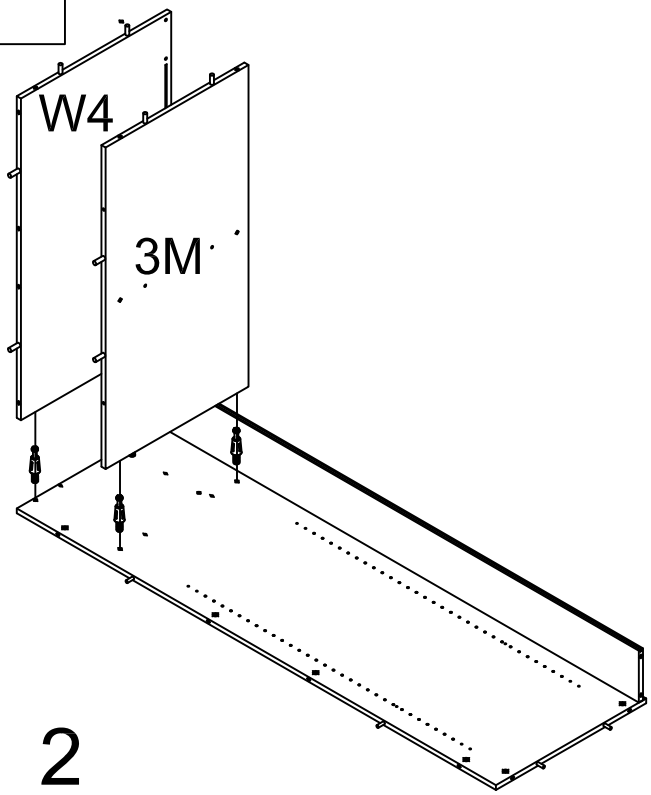

2

1
Ø15
32mm x4

W3(L)

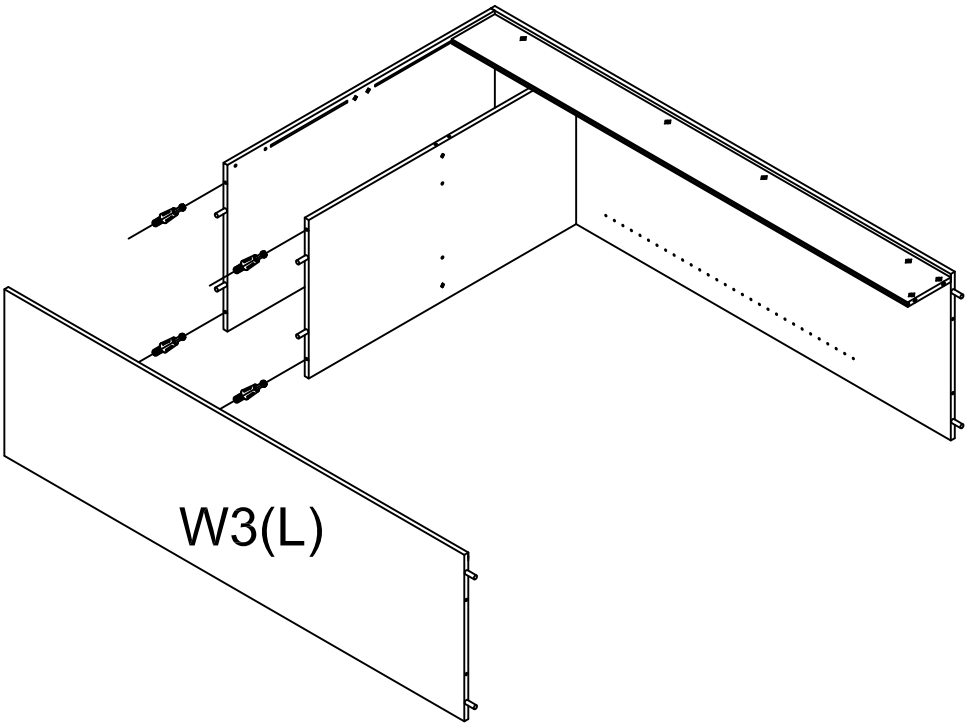

3

interbaby®
ROYAL CLASS BABY FURNITURE

1

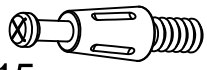

Ø15

32mm x4

W1(L)

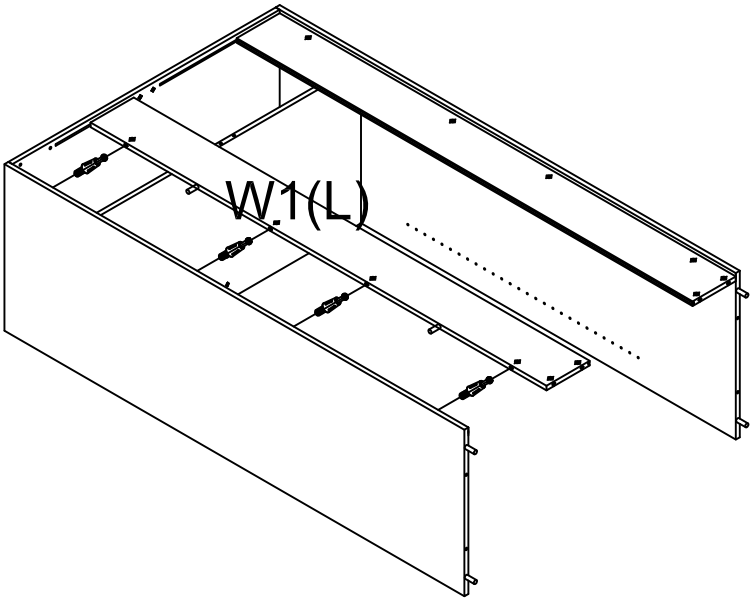

4

1

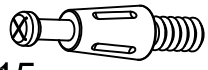

Ø15

32mm x2

W9

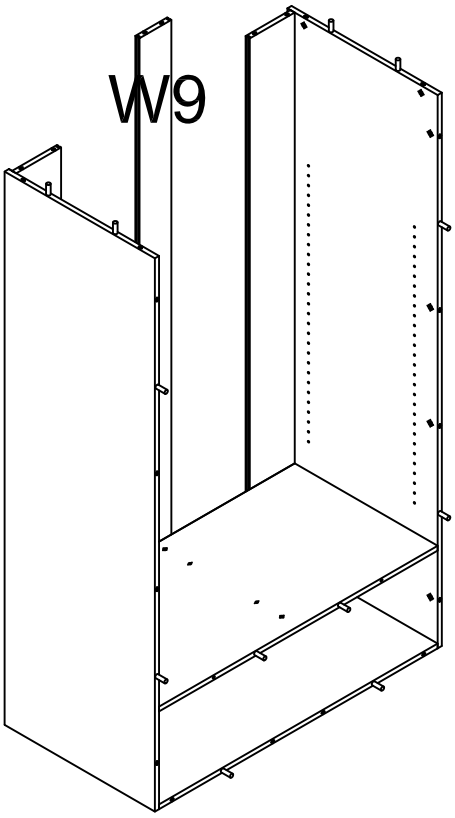

5

13

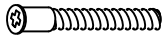

6*48 X2

W2

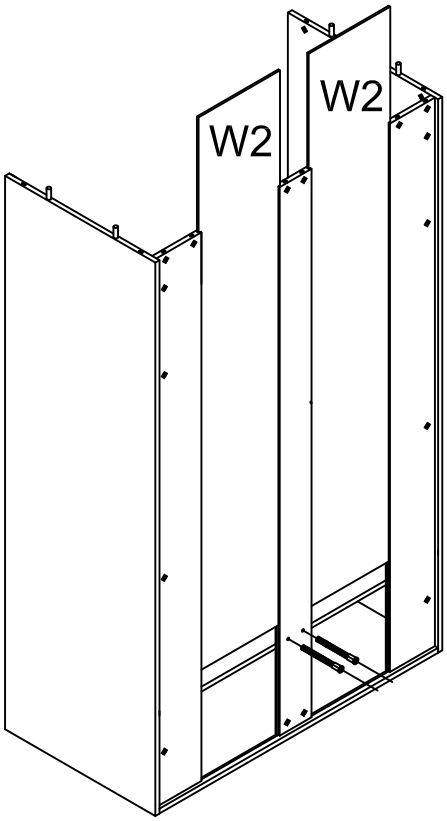

6

1

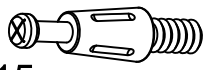

Ø15 32mm x2

W8

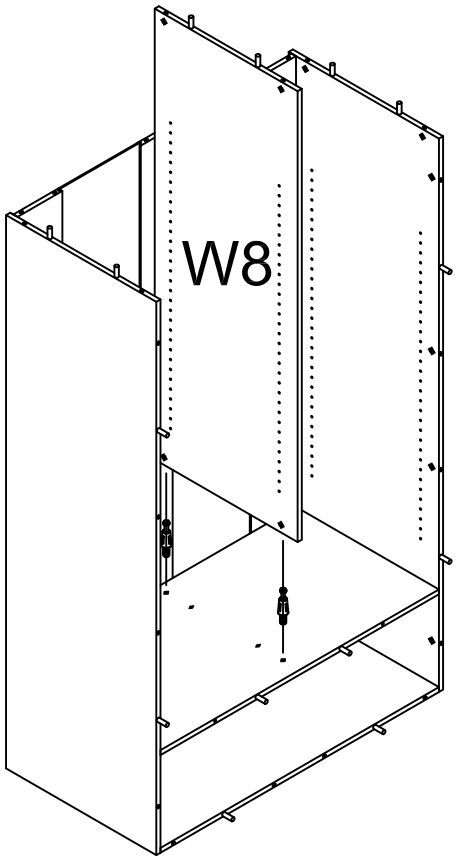

7

1
Ø15
32mm x12

3A

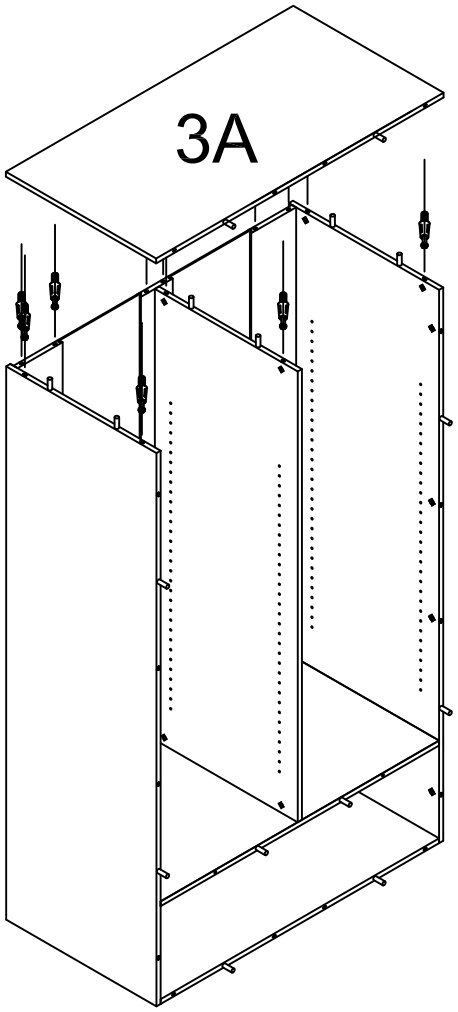

8

1
Ø15
32mm x6

10B
X6

7A
4*16 x12

3C(U)
3C(M)
3C(D)
3B(R)
3B(L)

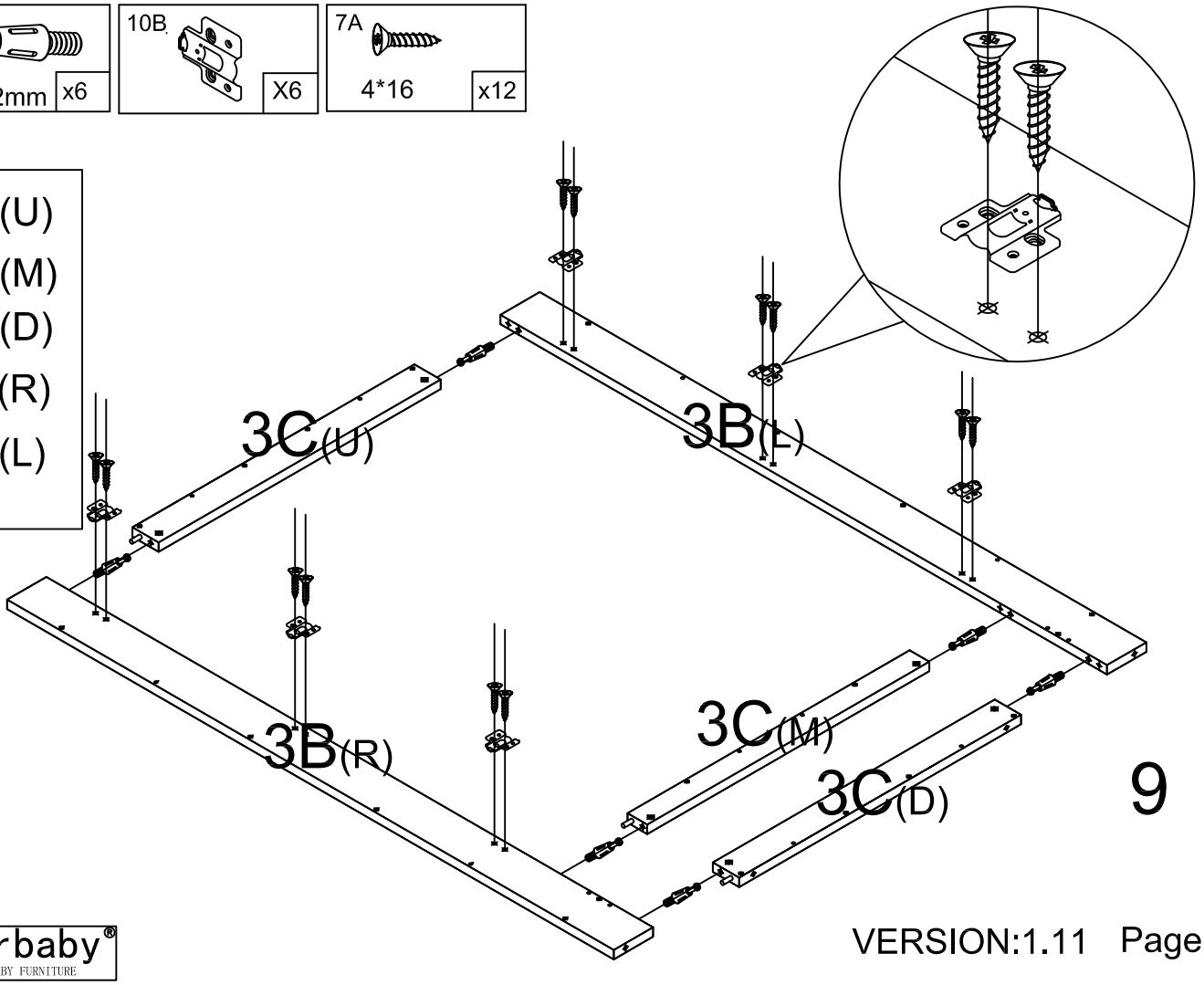

9

1
Ø15
32mm x4

3S

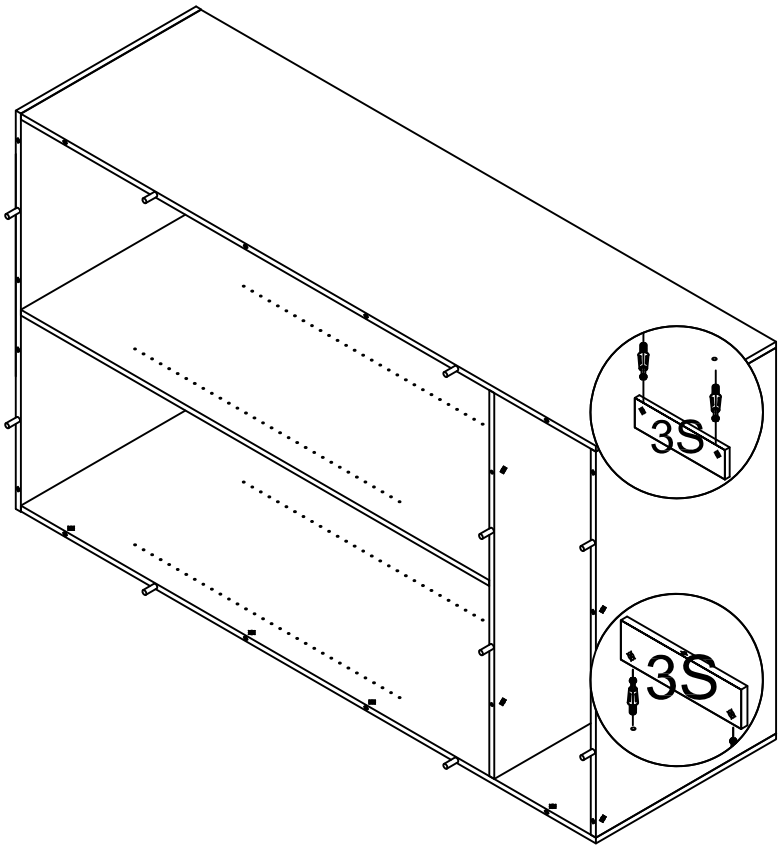

10

1
Ø15
32mm x18

13A
M6*68 X8

3E

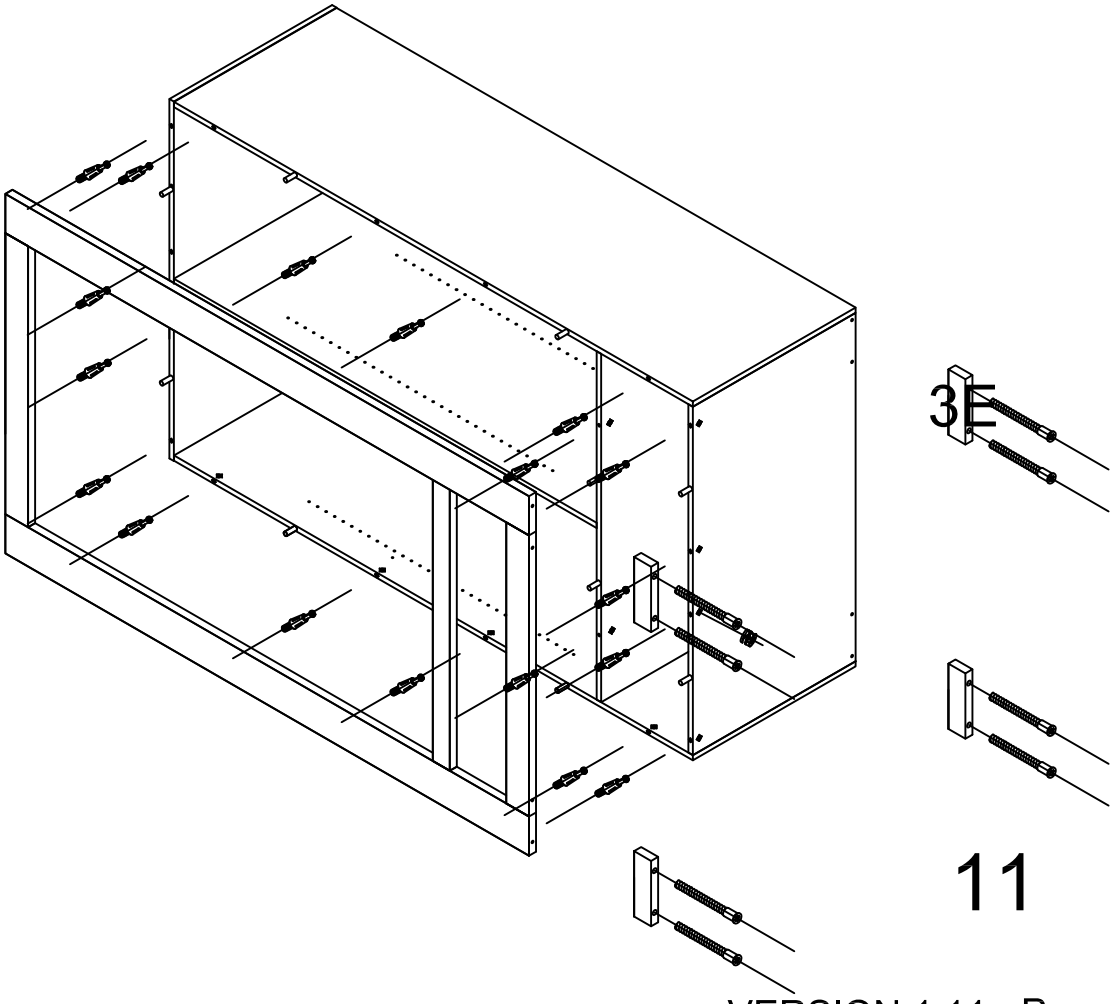

11

7C

3.5*14

X8

22E

450mm

X1

3I

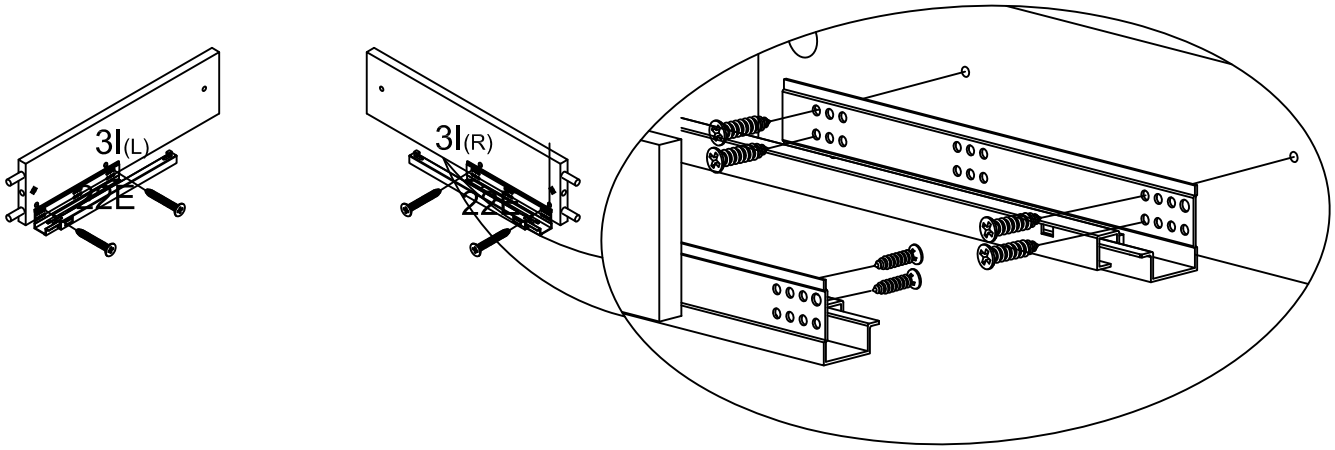

12

13

6*48

X2

1

Ø15

X2

8

5*10

x16

3I

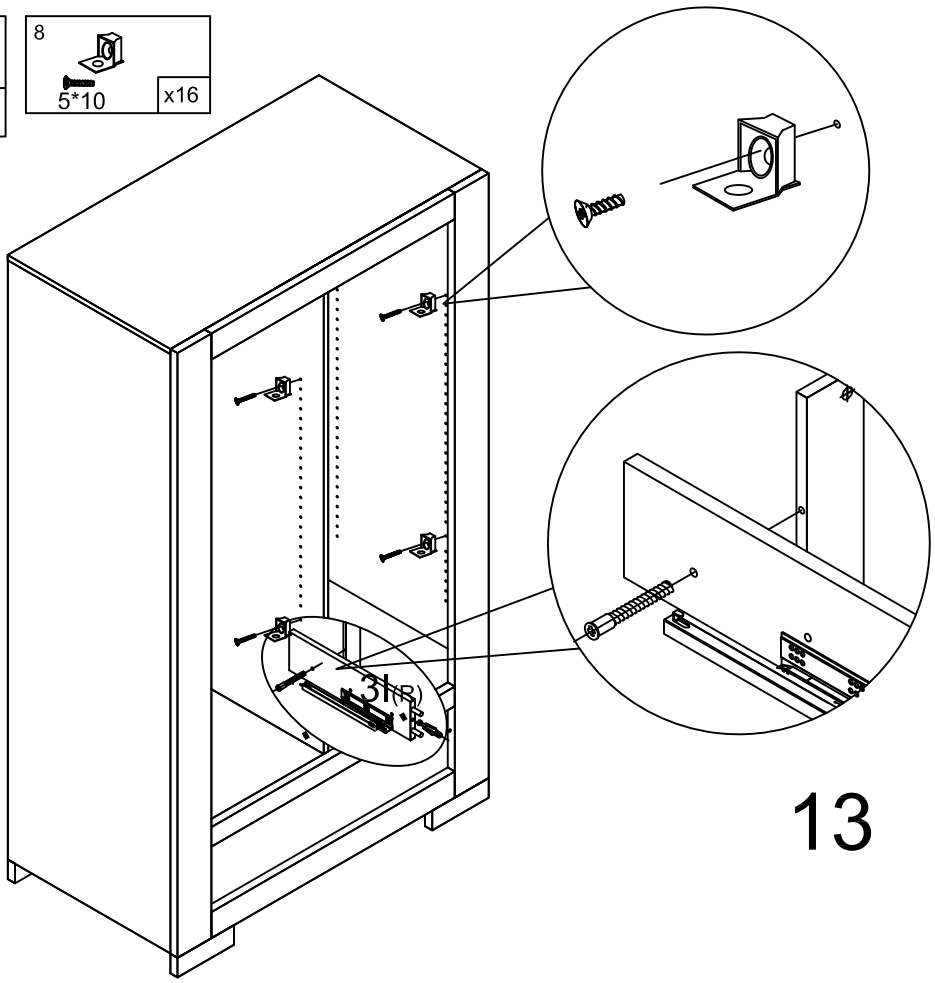

13

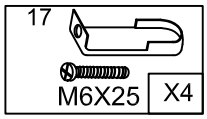

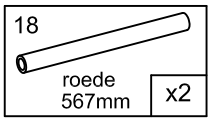

W7
W6

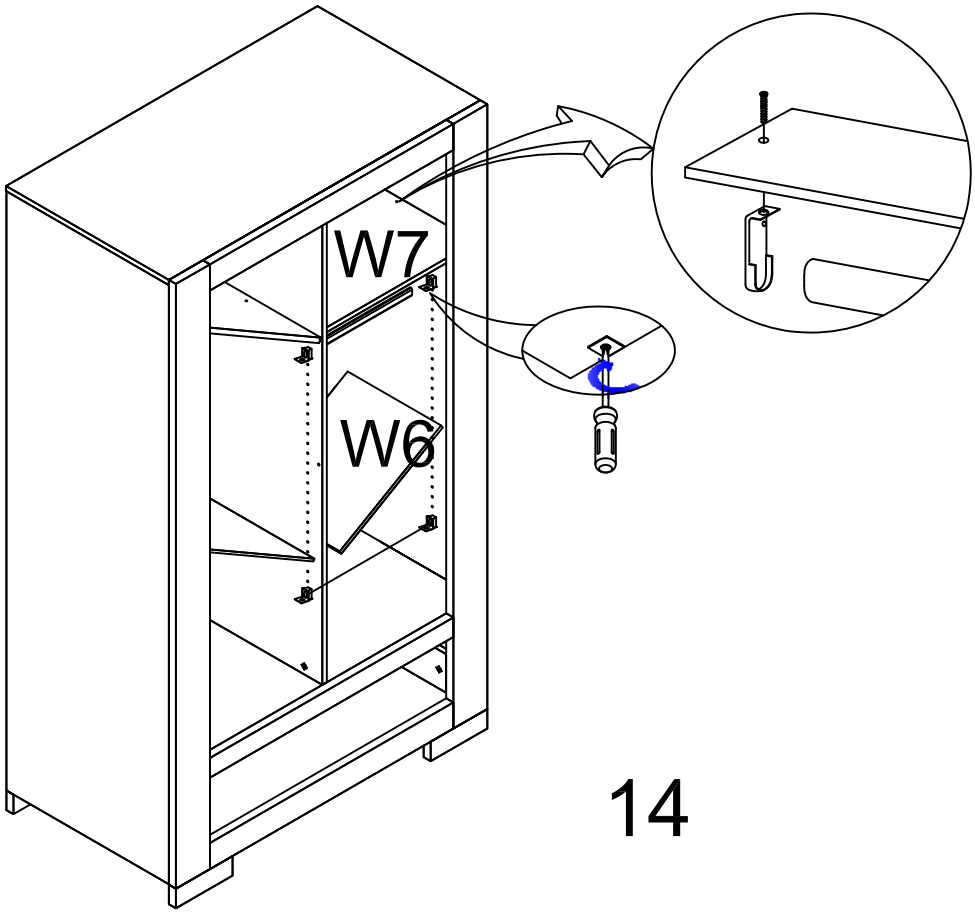

14

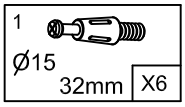

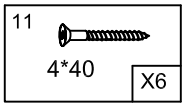

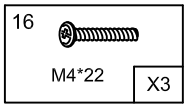

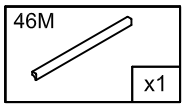

3F(A)
3F(R)
3F(O)
3F(B)
3F(L)
3G

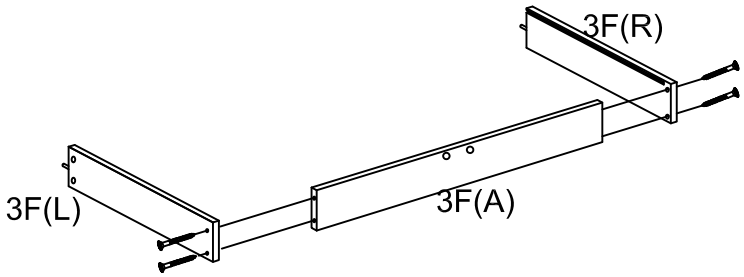

15

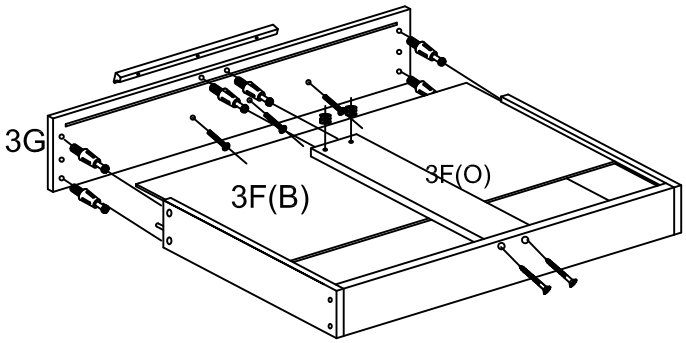

16

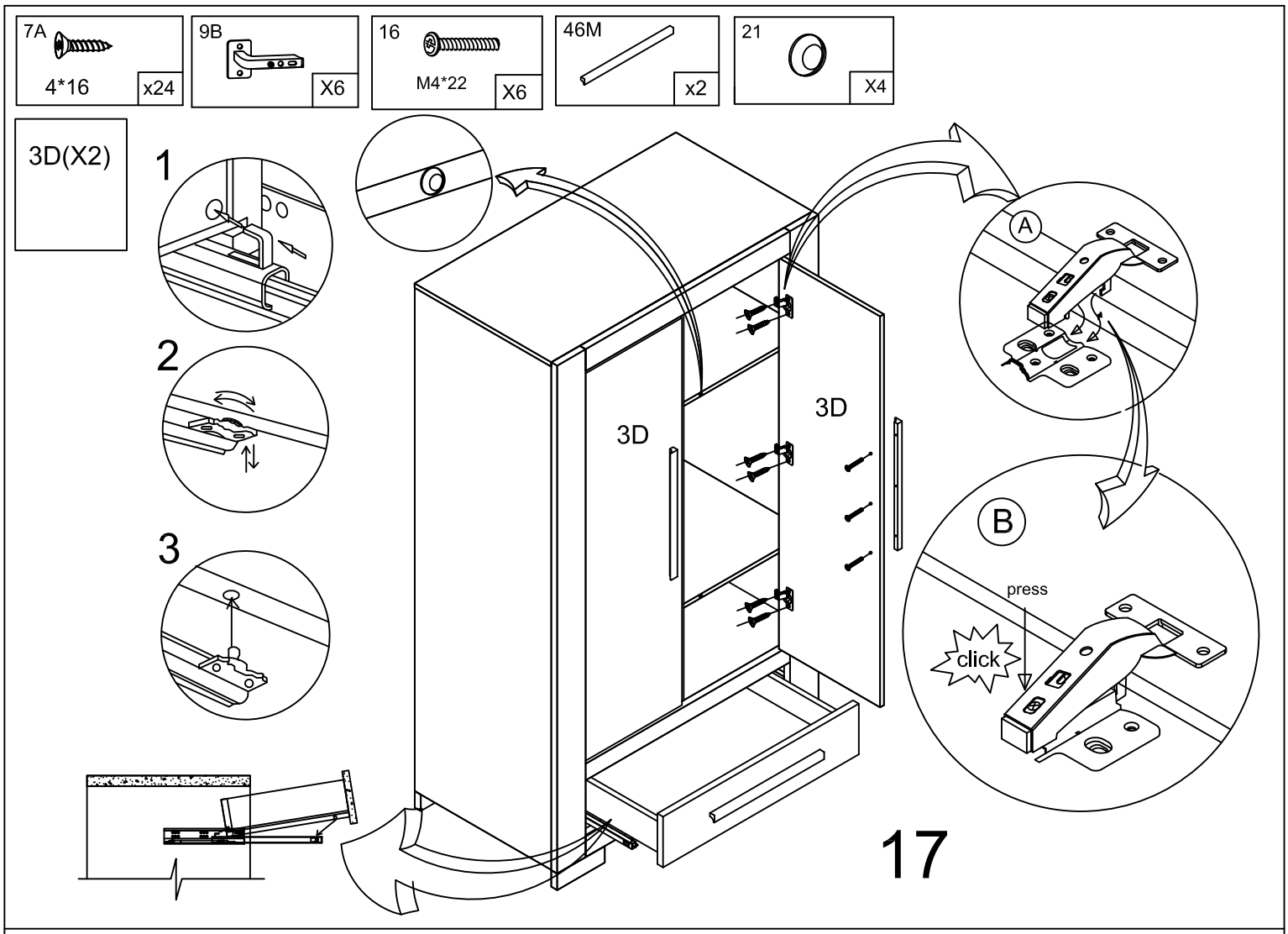
7A
4*16
x24
9B
X6
16
M4*22
X6
46M
x2
21
X4
3D(X2)
1
2
3
3D
3D
A
B
press
click
17

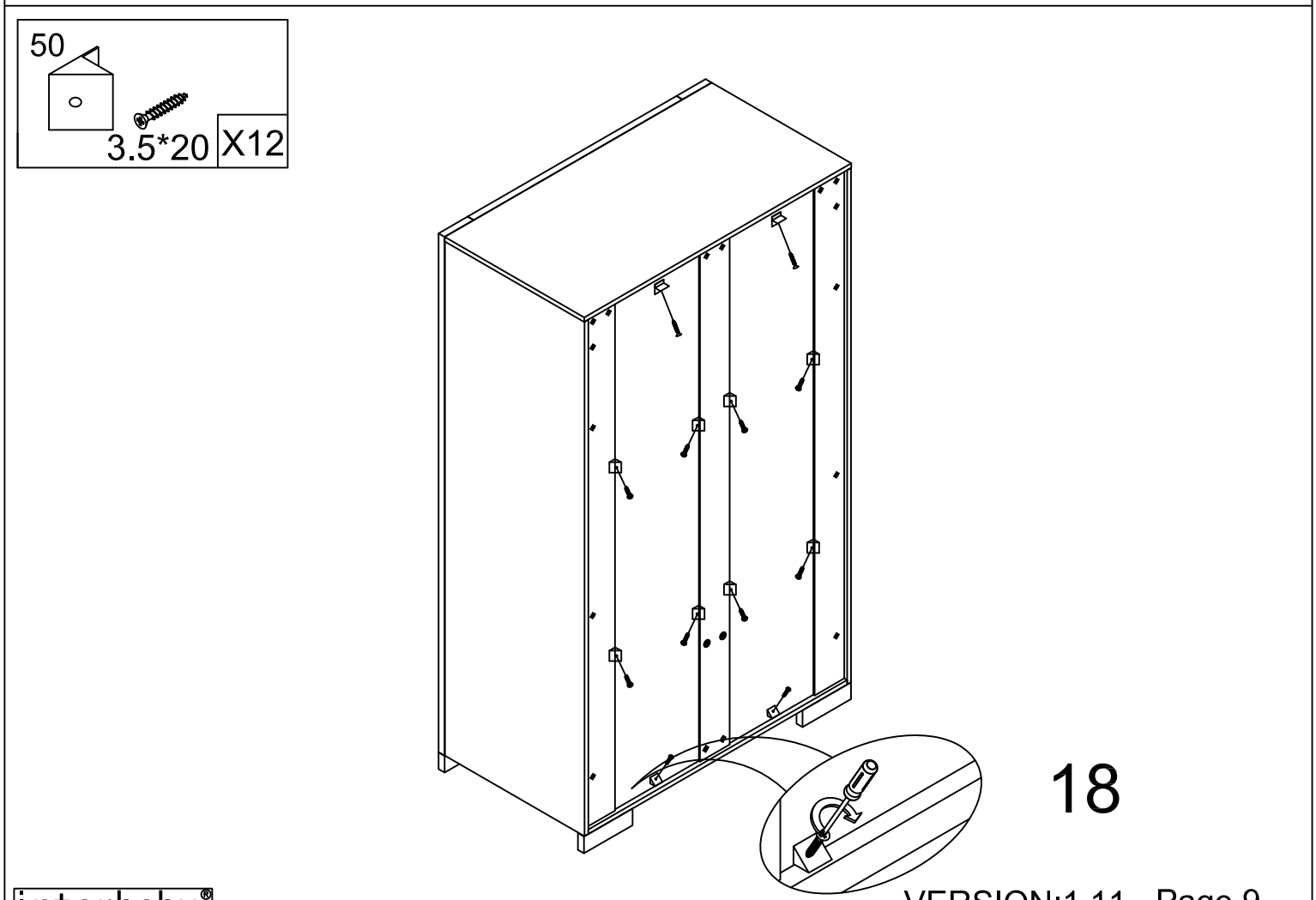
50
3.5*20
X12
18

Deuren stellen:

Stap A: kast waterpas plaatsen
Stap B: deuren vlak stellen
Stap C: deuren op hoogte stellen
Stap D: deuren op breedte stellen

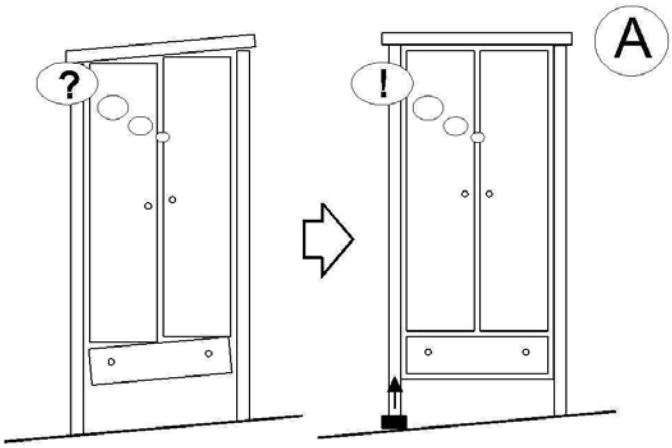

Plaats een wig of een op gewenste dikte gevouwen vel papier indien 1 van de poten vrij van de vloer komt of indien de kast niet haaks staat.

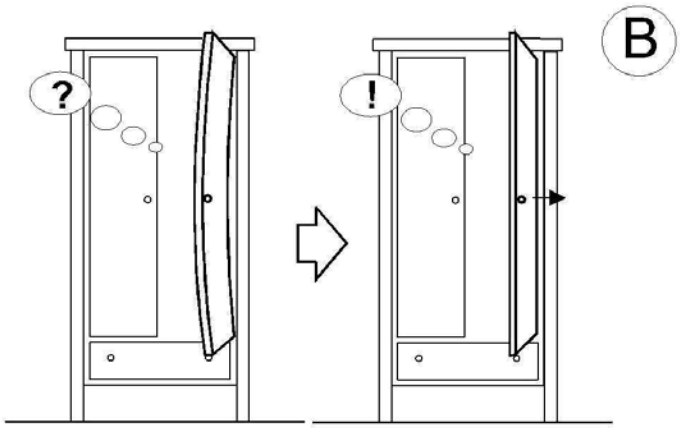

Deur m.b.v. middenscharnier op diepte stellen.

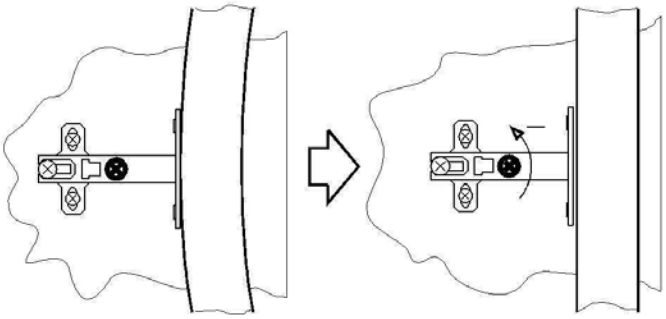

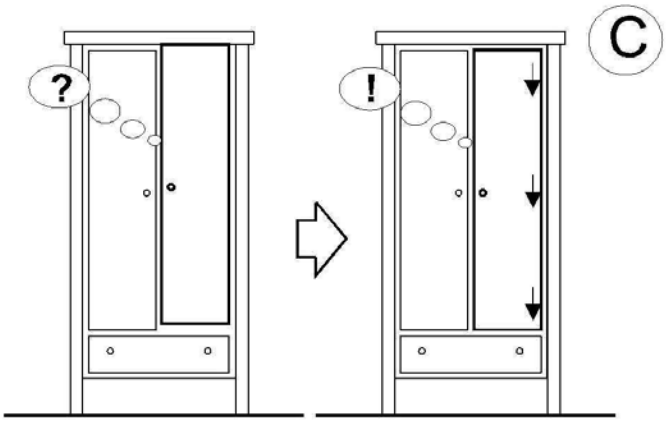

Scharnieren stellen in hoogte.

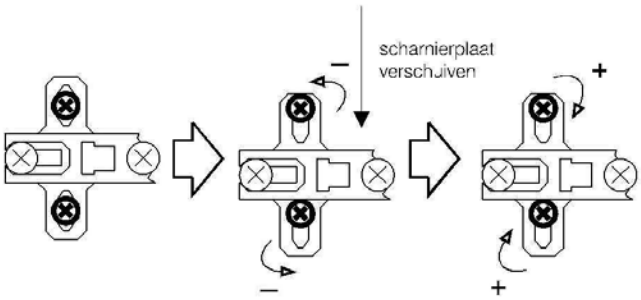

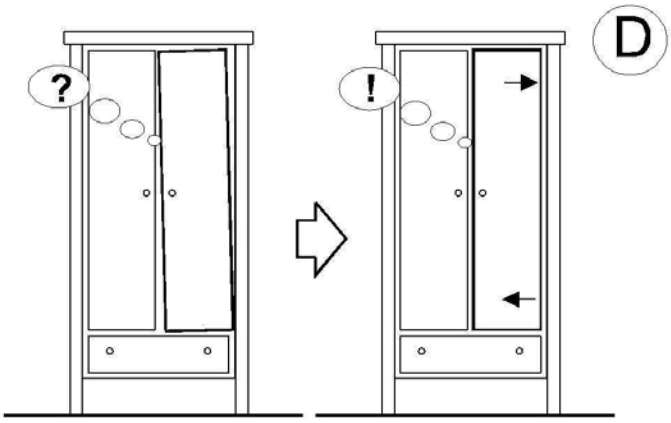

Deur naar links / rechts stellen.

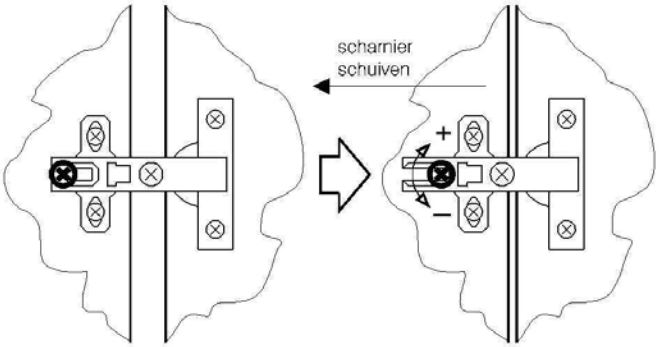

Veiligheidsbanden / Safety belts / Sicherheitsbande / Cordons de sûreté / Cintas de seguridad.

NL
Dit product is uitvoerig getest op sterkte, stevigheid en stabiliteit. Zorg er desondanks voor dat u er waakzaam op bent dat uw kind niet gaat klimmen en klauteren op of gaat hangen aan het meubel. In het bijzonder bij geopende lades en deuren kan dit tot gevaarlijke omstandigheden leiden. Om de veiligheid van uw kind zoveel mogelijk te kunnen garanderen dient u de bijgeleverde veiligheidsbanden volgens de handleiding te monteren.

EN
The stability and strength of this product have been tested extensively. In spite of this take good care of your child's behaviour: the child should not be climbing into or hanging on the product. This could be dangerous, especially when the drawers and doors are opened. To guarantee the safety of your child as much as possible you have to mount the included safety belts according to assembling instructions.

DE
Die Stärke und Stabilität dieses Produktes ist umfassend getestet. Beobachten Sie daβ Ihr Kind nicht klettert auf oder hängt an das Möbel. Diese Situation kann gefährlich sein wenn zum Beispiel die Schubladen oder Türe geöffnent sind. Um die Sicherheit Ihres Kindes so viel wie möglich zu garantieren, verwenden Sie die Sicherheitsbande wie beschrieben im Montageanleitung.

F
Ce produit a été testé sur solidité et stabilité. Veuillez faire attention que l`enfant ne se monte pas sur le meuble, particulierement dans le cas que les tiroirs et les portes sont ouvertes. Pour garantir la sûreté de votre enfant, veuillez monter les cordons de sûreté selon manuel.

ES
La estabilidad y resistencia de este producto ha sido probada extensamente. A pesar de ello, no descuide el comportamiento de su niño: el niño no debe trepar ni agarrarse al producto. Esto podría ser peligroso, especialmente cuando las puertas y los cajones estén abiertos. Para garantizar la seguridad de su niño al máximo, debe fijar las cintas de seguridad incluidas, según indican las instrucciones de montaje.

1

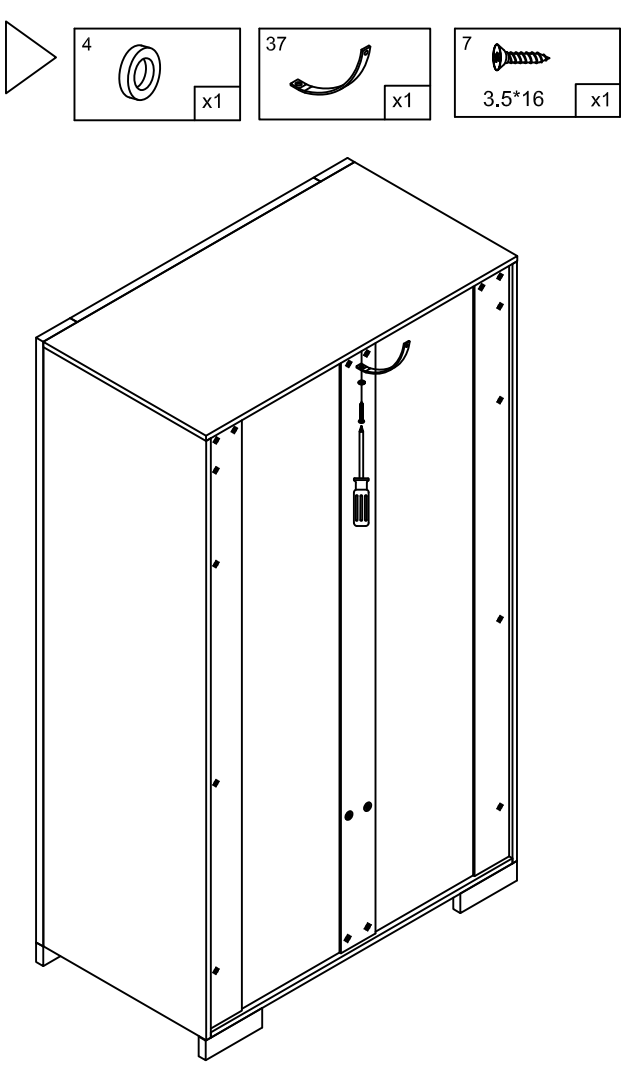

2

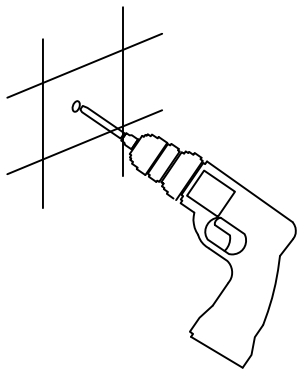

3

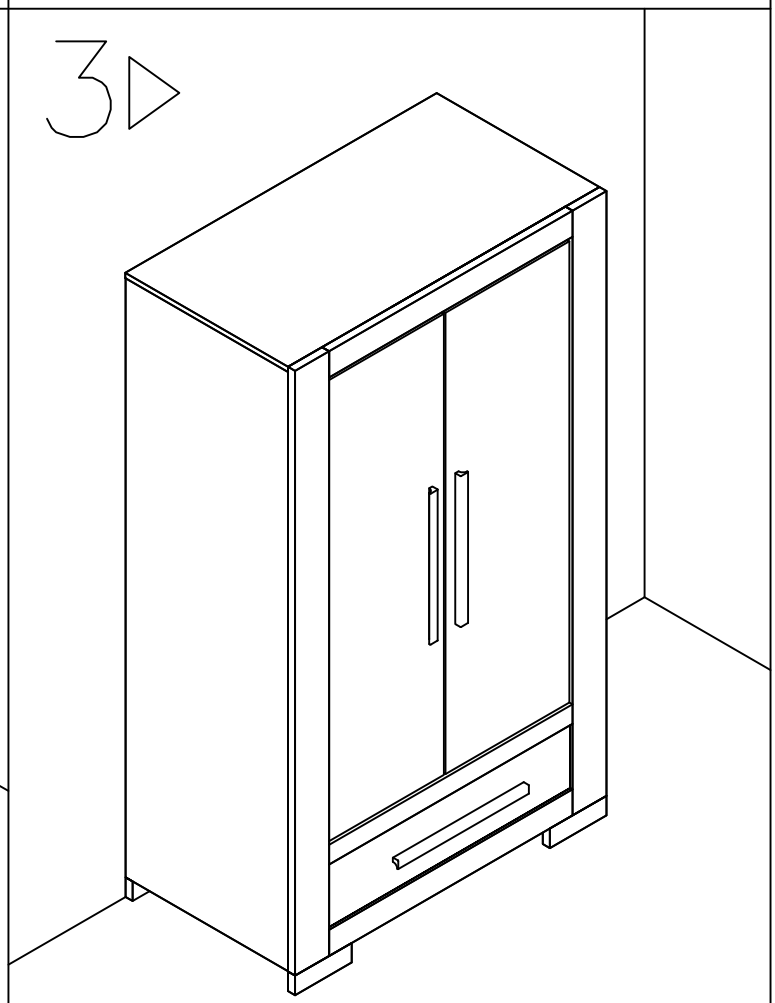

interbaby®
ROYAL CLASS BABY FURNITURE